> Kit complet motorisation polissage

Ce kit complet vous permet de créer un poste de polissage en fixant l'ensemble sur une table ou un établi.
Ce kit est disponible en 2 versions :

- **> Kit complet motorisation polissage Premium**
- **> Kit complet motorisation ECO**

La version Premium dispose en plus d'un réglage de la position du moteur et d'un carter enveloppant.

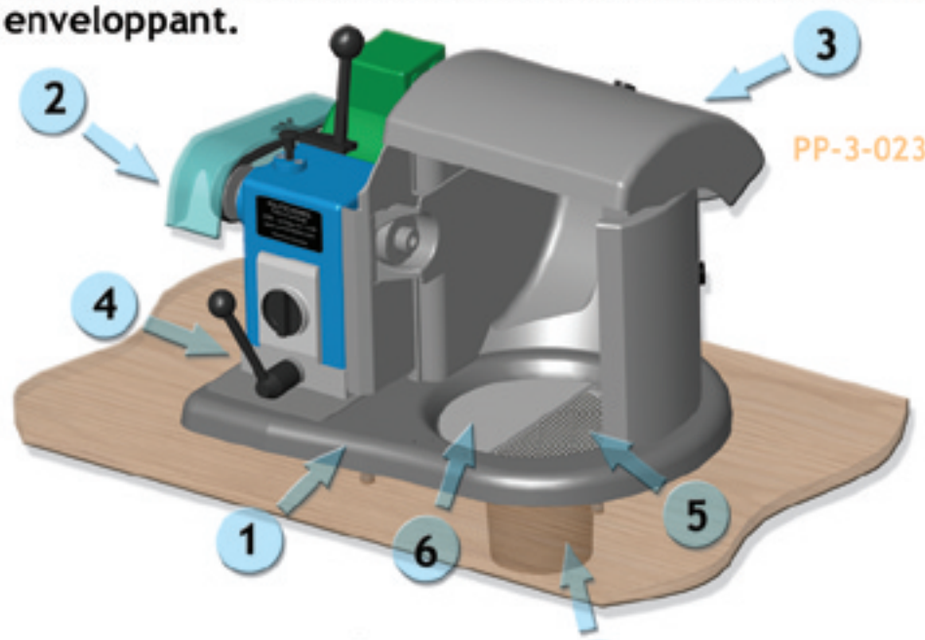

PP-3-023 Kit complet motorisation polissage Premium

Option avec convertisseur intégré permettant de régler la vitesse de 700 à 3300 tr/mn à l'aide du potentiomètre.

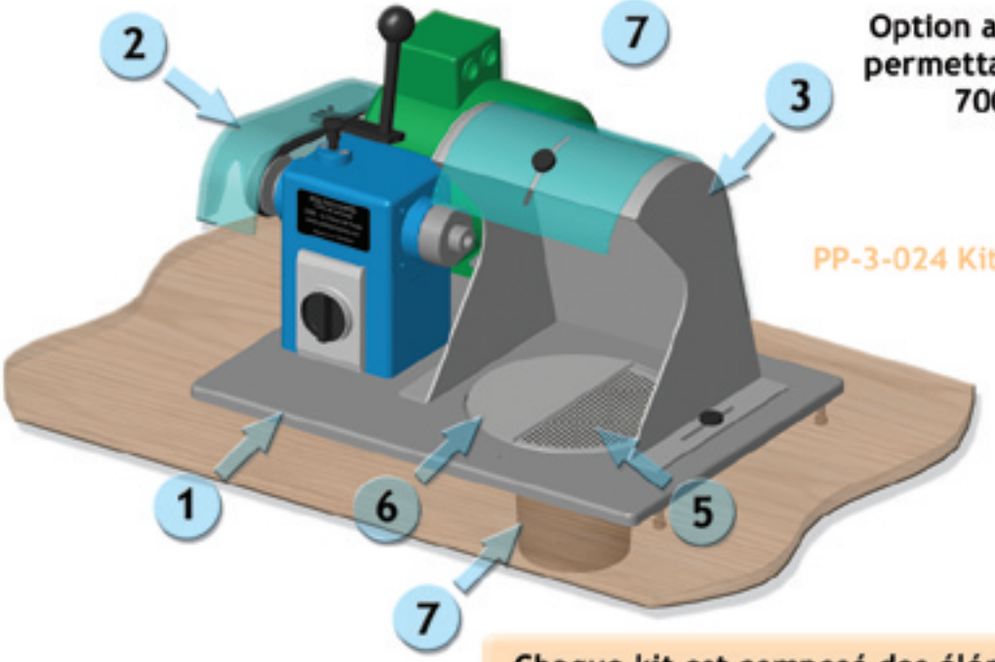

PP-3-024 Kit complet motorisation polissage ECO

Chaque kit est composé des éléments suivants :

1 > Raquette (base en aluminium avec sa visserie)
2 > Lapidaire C501
3 > Carter d'aspiration complet avec visière
4 > Socle lapidaire (version Premium)
5 > Une grille (maille 4x4mm)
6 > Un 1/2 obturateur
7 > Un cone d'aspiration

FM Développement
Route de vieilley
25640 MARCHAUX
Tél : +33 (0)3 81 57 93 36
Fax : +33 (0)3 81 57 91 98
mail : contact@politechswiss.com
web : www.politechswiss.com

POLITECH